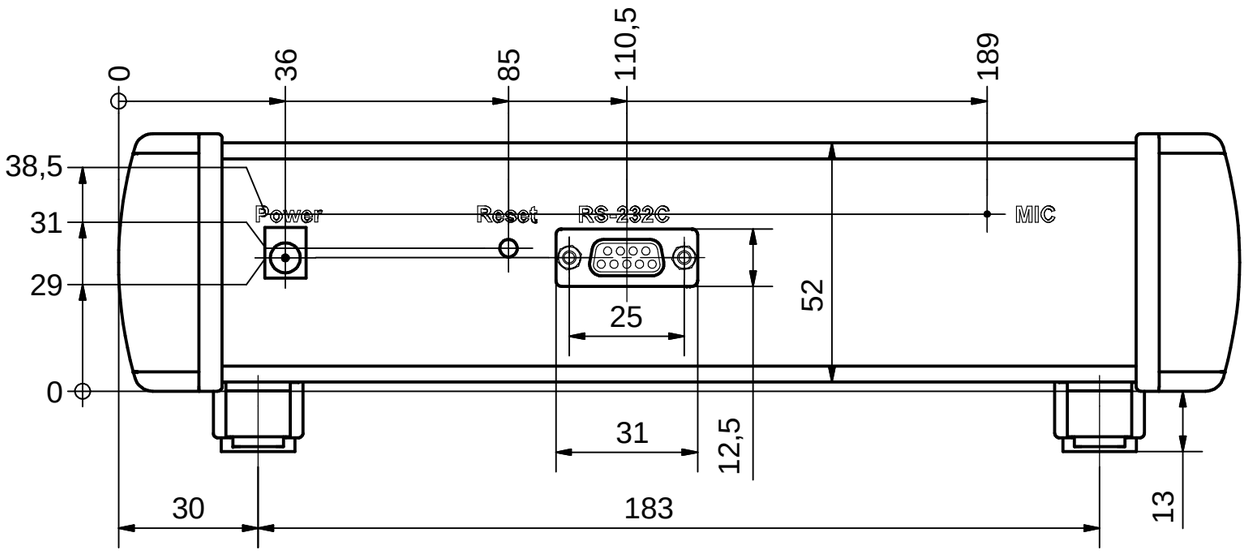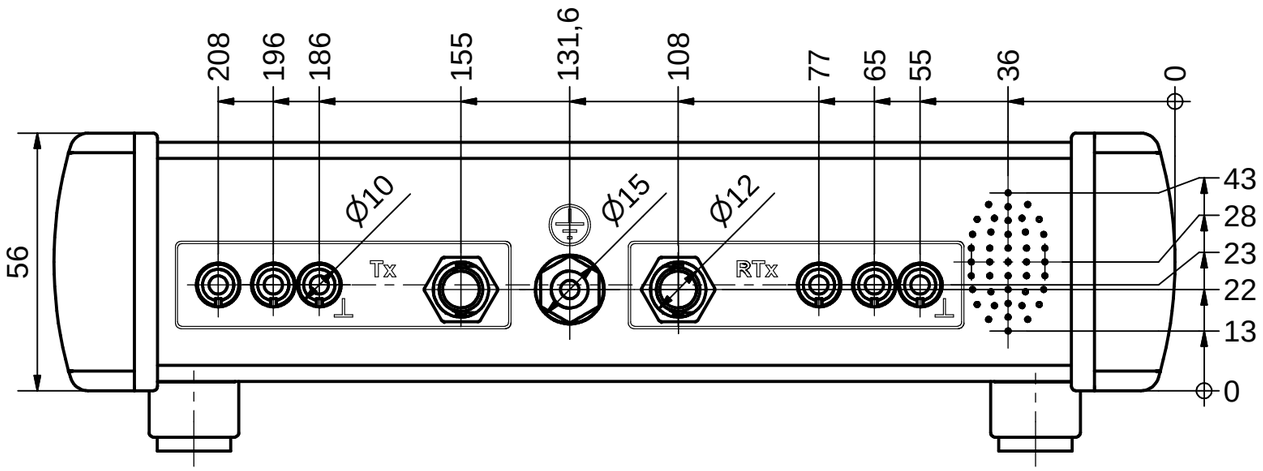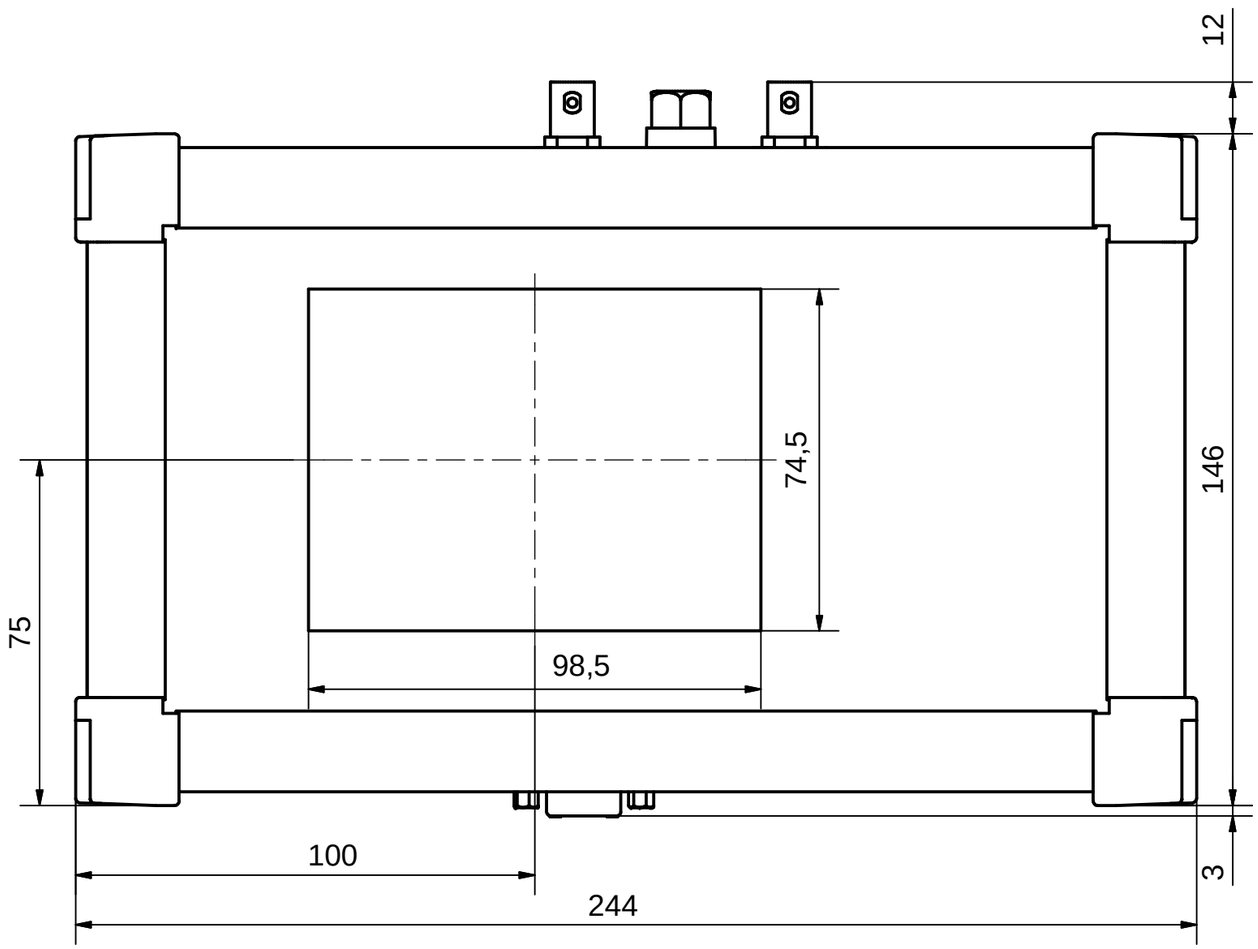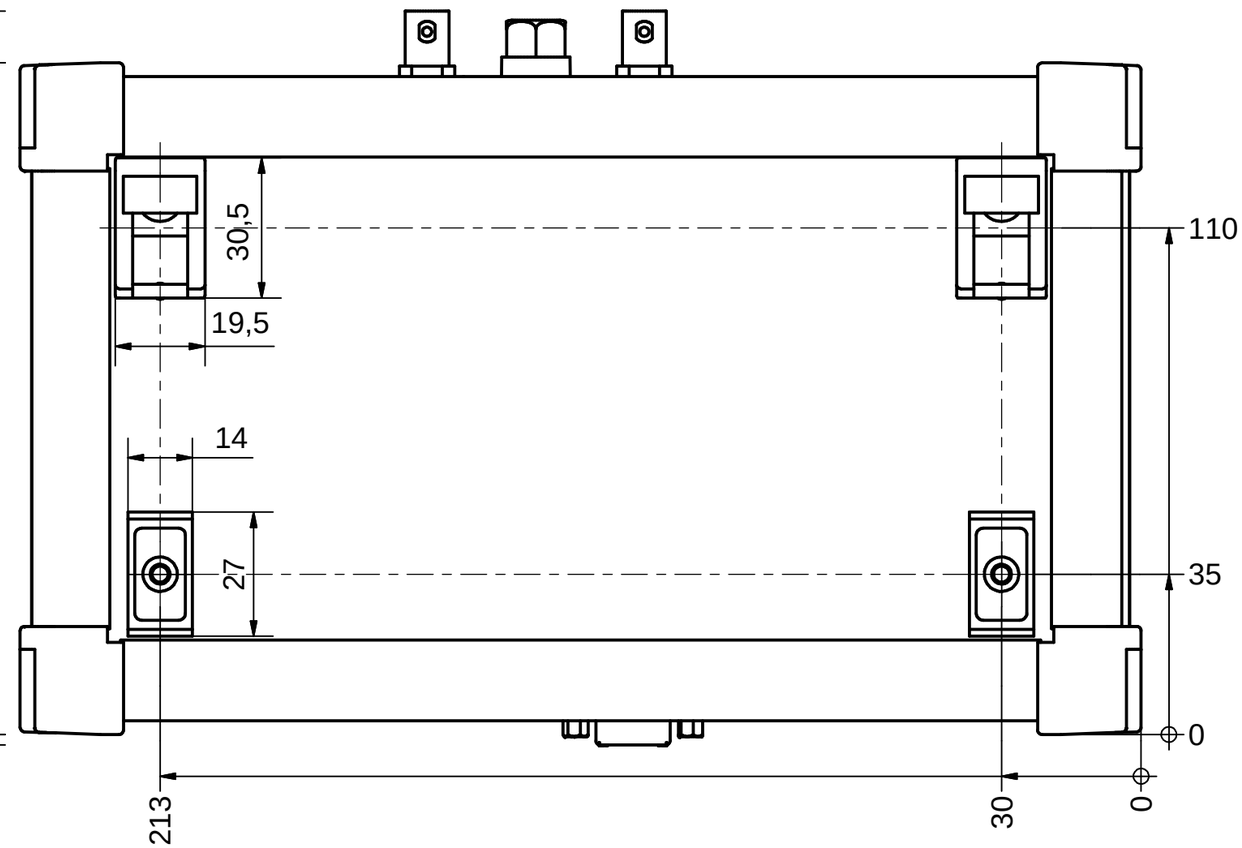Анализатор AnCom A-7 /301
Габаритные размеры